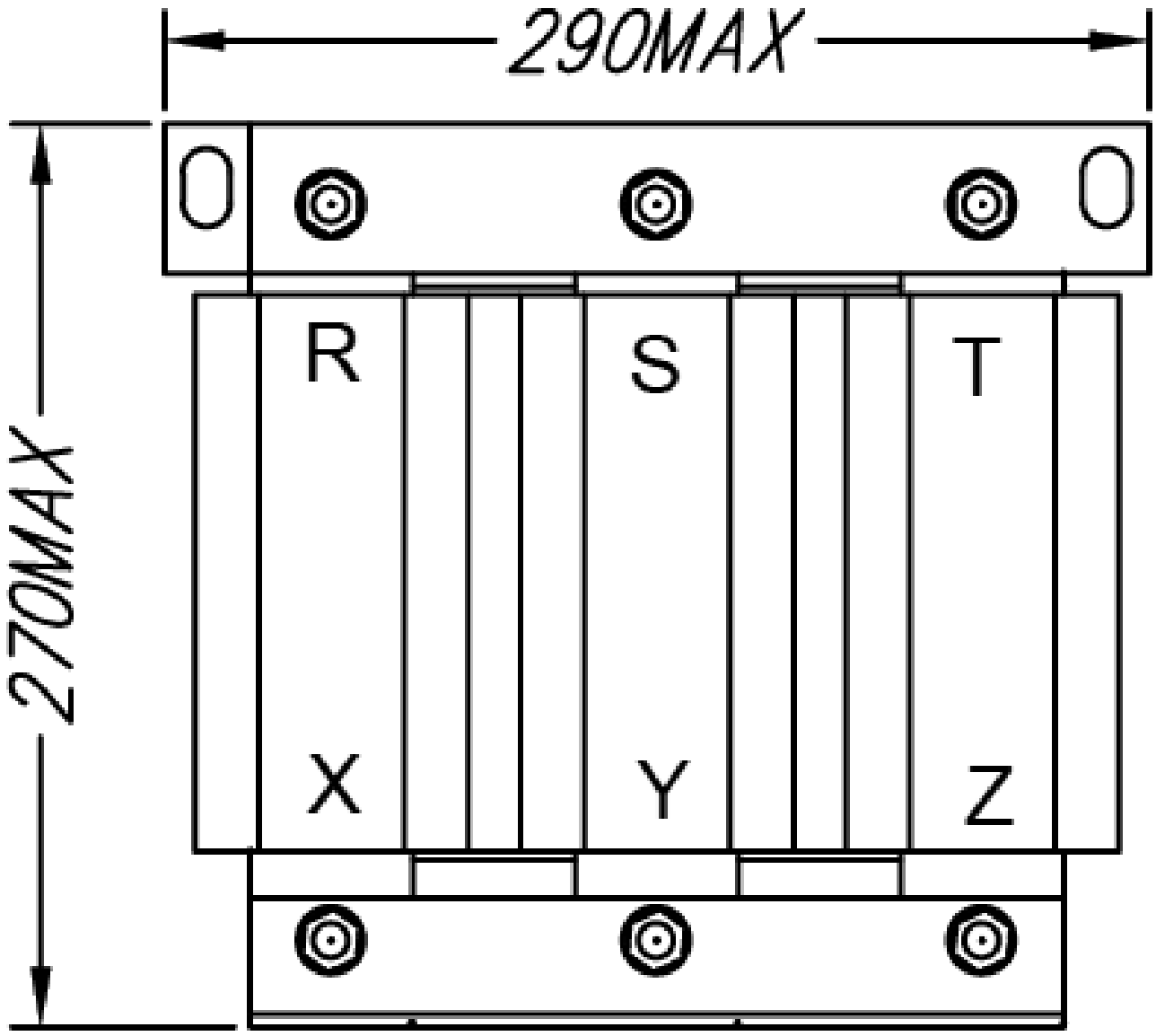

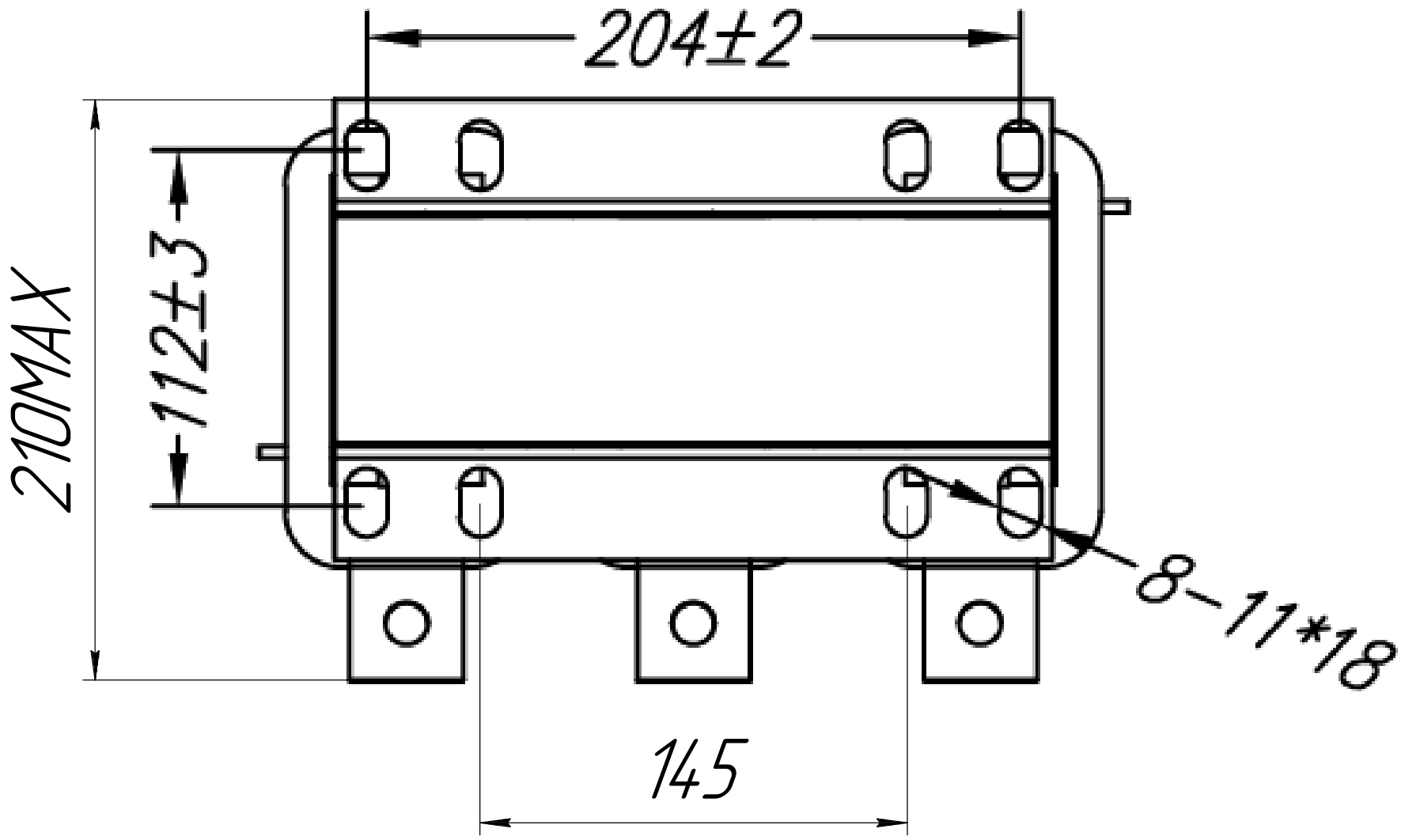

ISF-220/250-6

Изм.	Лист	№ докум.	Подп.	Дата	ISF-220/250-6		
Разраб.					Дроссель сетевой ISF-220/250-6	Лит.	Масса	Масштаб 1:2
Пров.							
Т.контр.						Лист	Листов 1
Н.контр.					ООО "Инстарт"		
Утв.							

Перв. примен.

Справ. №

Подп. и дата

Инв. № дубл.

Взам. инв. №

Подп. и дата

Инв. № подл.

Копировал

Формат А3